CONFIGURAÇÃO DE PENAS P/ PLOTAGEM

PENA	COR	ESP.
1	7	0,1
2	7	0,2
3	7	0,3
4	7	0,4
5	7	0,5
6	7	0,6
7	7	0,25
8	7	0,08
9	7	0,1
REST.COLOR		0,25

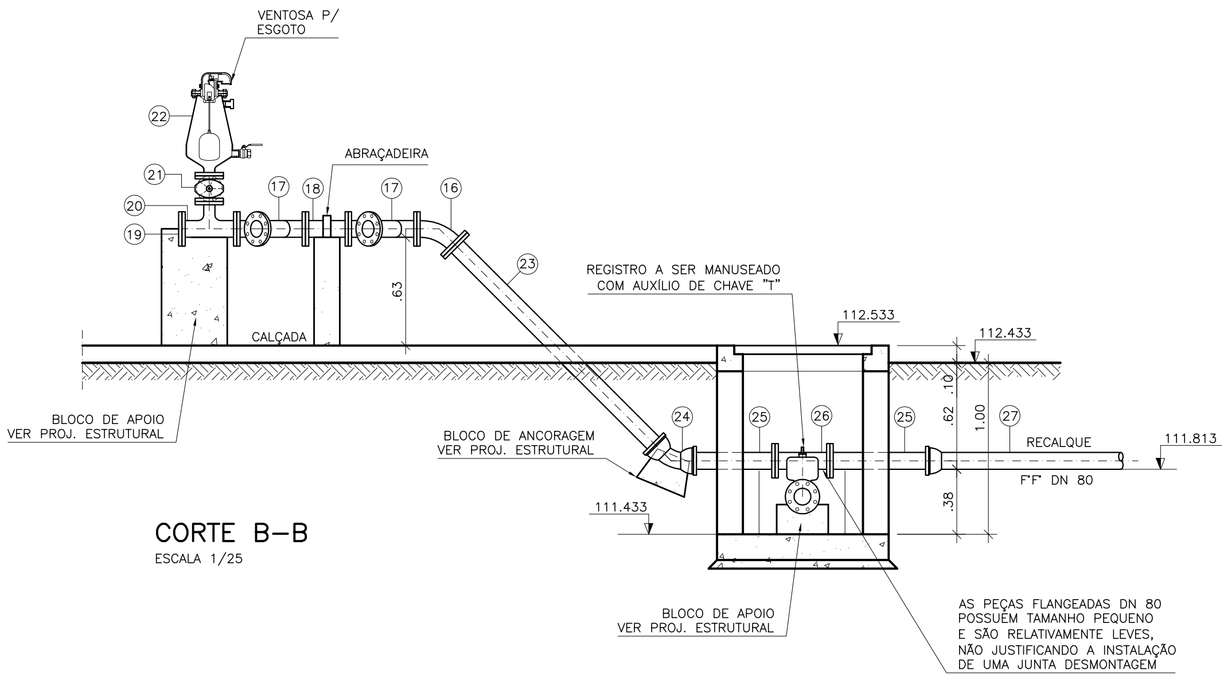

CORTE B–B
ESCALA 1/25

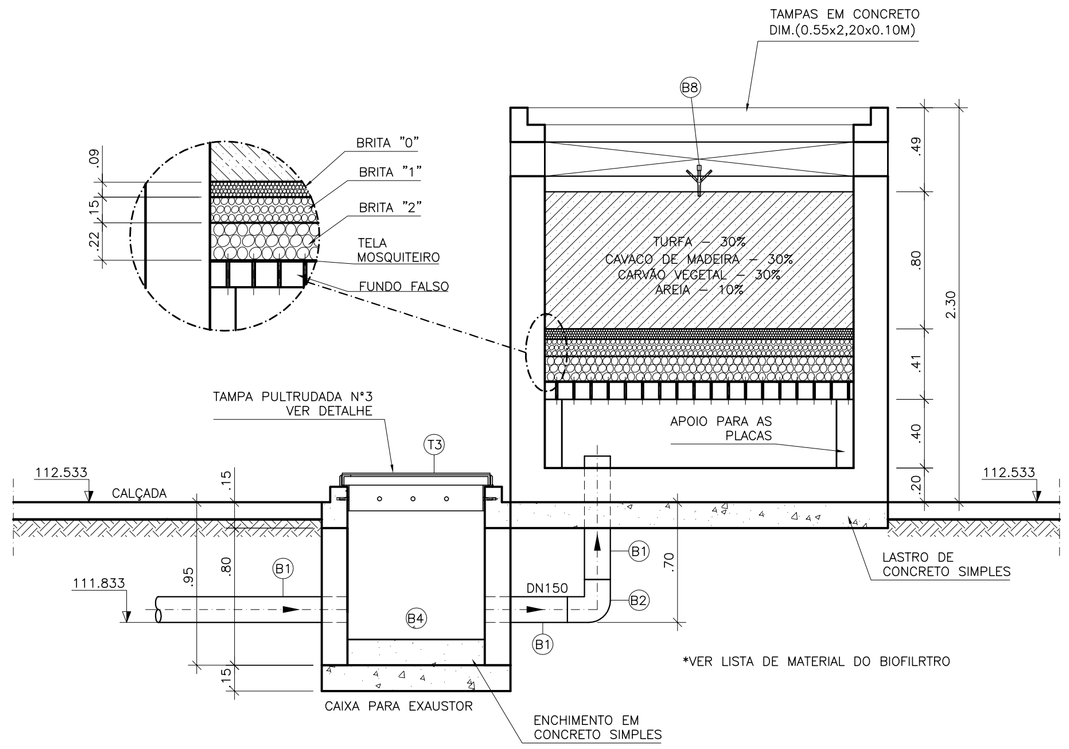

CORTE D–D
ESCALA 1/25

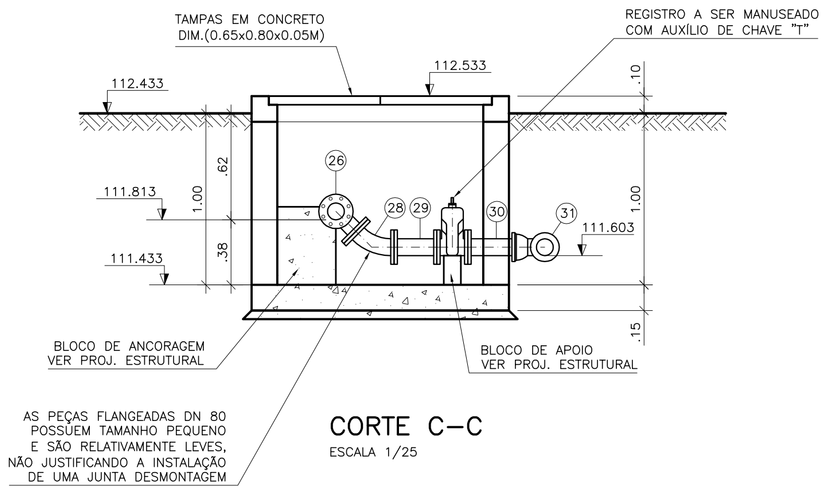

CORTE C–C
ESCALA 1/25

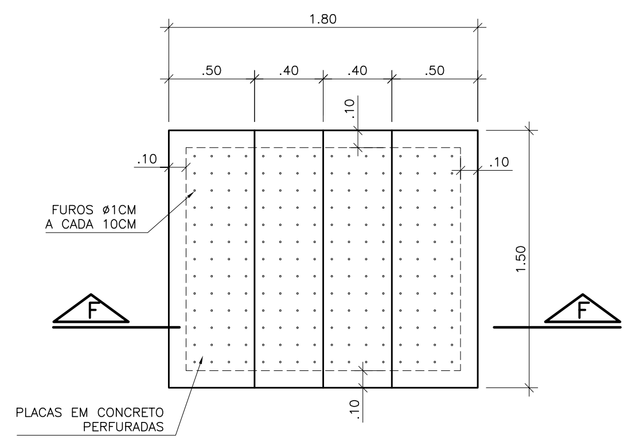

DETALHE DO FUNDO FALSO
ESCALA 1/25

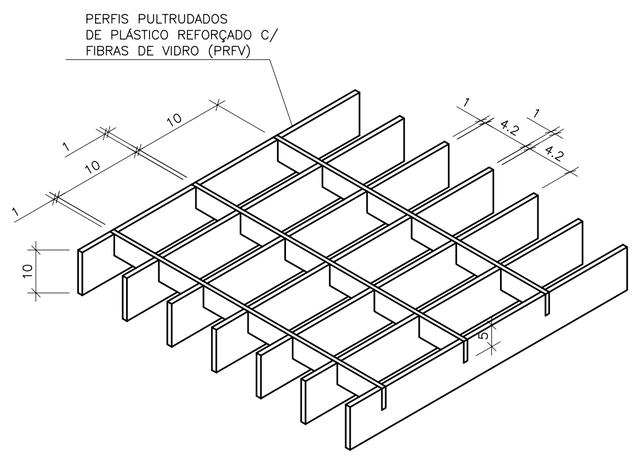

DETALHE TÍPICO – GRADE DE PISO REMOVÍVEL
SEM ESCALA

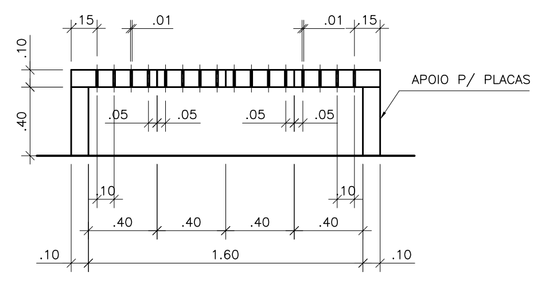

CORTE F–F
ESCALA 1/25

LISTA DE MATERIAL DA ELEVATÓRIA

ITEM	DISCRIMINAÇÃO	UNID.	MATERIAL	DN (mm)	QUANT.	OBS.
01	EXTREMIDADE FLANGE E PONTA C/ ABA DE VEDAÇÃO	PÇ	F°F°	150	01	
02	ADUFA DE PAREDE	PÇ	F°F°	150	02	
03	HCR1–HASTE C/ ROSCA E BOCA DE CHAVE L=0,42m	PÇ	F°F°	–	02	
04	MIH – MANCAL INTERMEDIÁRIO	PÇ	F°F°	–	–	
05	PMS – PEDESTAL DE MANOBRA SIMPLES	PÇ	F°F°	–	02	
06	TUBO COM PONTAS L=0,70m	PÇ	PVC	300	01	
07	TUBO COM FLANGE E PONTA L=1,00m	PÇ	F°F°	150	01	
08	CURVA 45° JUNTA ELÁSTICA	PÇ	F°F°	150	02	
09	TUBO COM PONTAS L=3,20m	PÇ	F°F°	150	01	
10	TUBO COM PONTAS L=0,50m	PÇ	F°F°	150	01	
11	**BOMBA SUBMERSÍVEL Q=4,32 l/s; Hman=10,87 mca;**	CJ	–	80	02	
	POT=2,2 kW; v= rpm					
12	TUBO COM FLANGES L=1,92m	PÇ	F°F°	80	02	
13	CURVA 90° COM FLANGES	PÇ	F°F°	80	02	
14	VÁLVULA DE RETENÇÃO P/ ESGOTO	PÇ	F°F°	80	02	
15	REGISTRO CHATO FLANGEADO	PÇ	F°F°	80	02	
16	CURVA 45° COM FLANGES	PÇ	F°F°	80	03	
17	Y FF – JUNÇÃO 45° COM FLANGES	PÇ	F°F°	80	02	
18	TOCO COM FLANGES L=0,25m	PÇ	F°F°	80	01	
19	FLANGE CEGO	PÇ	F°F°	80	01	
20	T FF – TÊ REDUÇÃO COM FLANGES	PÇ	F°F°	80x50	01	
21	REGISTRO CHATO FLANGEADO	PÇ	F°F°	50	01	
22	VENTOSA PARA ESGOTO	PÇ	F°F°	50	01	
23	TUBO COM FLANGE E PONTA L=1,73m	PÇ	F°F°	80	01	
24	CURVA 45° JUNTA ELÁSTICA	PÇ	F°F°	80	01	
25	TUBO COM FLANGE E PONTA L=0,55m	PÇ	F°F°	80	02	
26	T FF – TÊ REDUÇÃO COM FLANGES	PÇ	F°F°	80x80	01	
27	TUBO COM PONTA E BOLSA L=6,00m	PÇ	F°F°	80	01	
28	CURVA 45° COM FLANGES	PÇ	F°F°	80	01	
29	TOCO COM FLANGES – L=0,25m	PÇ	F°F°	80	01	
30	EXTREMIDADE COM FLANGE E PONTA	PÇ	F°F°	80	01	
31	CURVA 90° JUNTA ELÁSTICA	PÇ	F°F°	80	01	
32	TUBO COM PONTAS L=2,05m	PÇ	F°F°	80	01	
33	TUBO COM PONTA E BOLSA L=6,00m	PÇ	F°F°	200	01	
34	VÁLVULA FLAP COM FLANGES	PÇ	F°F°	200	01	
	ACESSÓRIOS					
	ABF 10	PÇ	BORRACHA	50	02	
	ABF 10	PÇ	BORRACHA	80	24	
	PPF 10	PÇ	AÇO	16x80	200	
	ABF 10	PÇ	BORRACHA	150	02	
	ABF 10	PÇ	BORRACHA	150	01	
	PPF 10	PÇ	AÇO	20x90	24	
	A JE	PÇ	BORRACHA	80	05	
	A JE	PÇ	BORRACHA	150	04	
	CHAVE T	PÇ	F°F°	–	01	
	TAMPÕES					
	TDA–600 MODELO ESTANQUE	PÇ	F°F°	600	01	

OBSERVAÇÃO

1–A ESPESSURA DAS PAREDES E A VERIFICAÇÃO DA NECESSIDADE DE ESPAÇAMENTO ENTRE O POÇO DE SUCÇÃO E A CAIXA DE AREIA SERÃO DEFINIDAS PELO ESTRUTURAL

2–PARA LIMPEZA DA CAIXA DE AREIA, QUANDO NECESSÁRIA, A GRADE DE PISO DEVERÁ SER REMOVIDA E COM AUXILIO DE UM CAMINHÃO LIMPA FOSSA SUGAR O EXCESSO ACUMULADO NO FUNDO

NOTAS

1–COTAS E ELEVAÇÕES EM METRO, DIÂMETRO EM MILÍMETRO, EXCETO ONDE INDICADO

2–CONFIRMAR MEDIDAS NO LOCAL.

3–EXTRAVASOR EM TUBO F°F° DN 200, CONFORME PLANTA DE LOCALIZAÇÃO, OBEDECENDO A INCLINAÇÃO MÍNIMA DE 0,35%, COM VÁLVULA FLAP NA EXTREMIDADE

4–A BOMBA DEVERÁ SER FORNECIDA COMPLETA PELO FABRICANTE COM ACESSÓRIOS

5–O EQUIPAMENTO DE EXAUSTÃO DO BIOFILTRO DEVERÁ SER RESISTENTE A GASES

ESTE DESENHO É PROPRIEDADE DA COMPANHIA ESPÍRITO SANTENSE DE SANEAMENTO – CESAN E NÃO PODE SER COPIADO SEM SUA AUTORIZAÇÃO.

NÚMEROS	TÍTULOS
PRINCIPAIS DESENHOS DE REFERÊNCIA	

Nº	LOCAL	DISCRIMINAÇÃO	DES.	DIV.	GER.	DATA
01	ENCIBRA	ENTREGA FINAL	JULIANA	–	–	ABR/11

REVISÃO

CANCELA E SUBSTITUI O DESENHO NÚMERO:

CANCELADO E SUBSTITUÍDO PELO DESENHO NÚMERO:

CENTRO DE DOCUMENTAÇÃO
RECEBIDO: __/__/__
Nº DOC.: _____ ASS.: _____
APROVAÇÃO CESAN:
ASS.: _____ MATR.: _____
UNID.: _____ DATA: __/__/__
ESTA APROVAÇÃO NÃO ISENTA A CONTRATADA DE SUAS RESPONSABILIDADES LEGAIS.

EMITENTE:
ENCIBRA S. A.
Estudos e Projetos de Engenharia

PROJETADO:	COORDENADOR:
SIMONE DE JESUS SILVA	RENAN CARATTI ALVES
CREA: 6432/D REGIÃO: ES	CREA: 0601159690 REGIÃO: SP
DESENHO: JULIANA LAMAS	Nº DES. PROJETISTA:
DATA: 05/04/2011	0913–B–PE–HD–DE–223

RESPONSÁVEL TÉCNICO: RENAN CARATTI ALVES
CREA 0601159690 REGIÃO SP ART nº 20100005486 DATA 09/09/2009

EMISSÃO CESAN	DATAS
PROJETADO:	
CREA:	
DESENHADO:	
VERIFICADO: ENG° NESTOR GORZA JR	
DIVISÃO: ENG° NESTOR GORZA JR	
GERÊNCIA: ENG° SANDRA SILY	

CESAN

MUNICÍPIO: PANCAS | DISTRITO: SEDE | BAIRRO:

NOME DO EMPREENDIMENTO: AMPLIAÇÃO E MELHORIA DO SISTEMA DE ESGOTAMENTO SANITÁRIO DE PANCAS

TÍTULO: ESTAÇÃO ELEVATÓRIA DE ESGOTO BRUTO – EEEB–D
PROJETO HIDRÁULICO
CORTE B–B, C–C, D–D, F–F DETALHE DA GRADE DE PISO
DETALHE DO FUNDO FALSO DO BIOFILTRO E LISTA DE MATERIAIS

ESCALA:	FOLHA:	Nº CESAN	REV:
INDICADA	05 / 06	C–022–000–91–5–XX–0020	01